पावर ग्रिड कॉर्पोरेशन ऑफ इंडिया लिमिटेड

765/400/220 कि0वो0 उप–केन्द्र, मेरठ

एक रेखीय चित्र
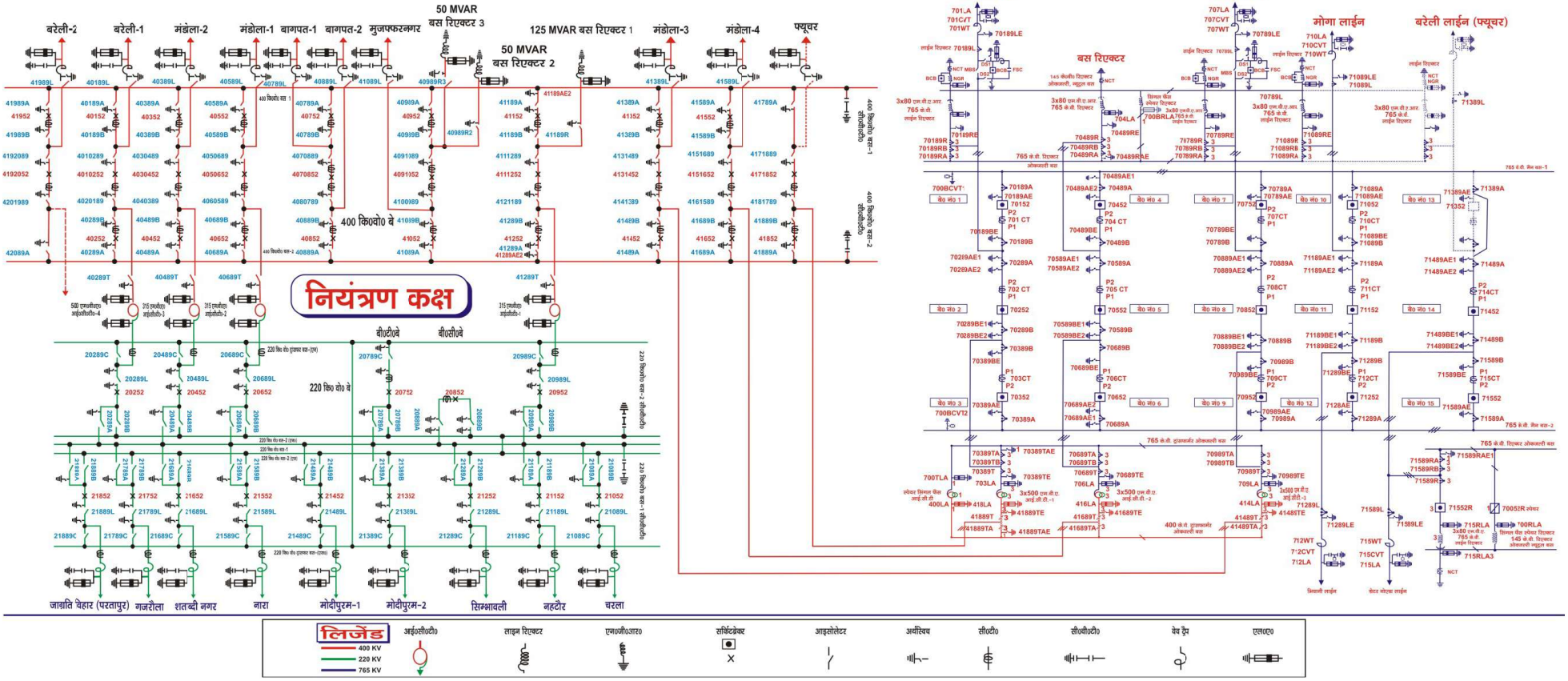
पावरग्रिड
POWERGRID